DOKUMENTACE PRO PROVÁDĚNÍ STAVBY

SWORTI, s.r.o. ,
Optátova 37, 637 00 Brno, Jundrov
IČO: 29310971

SWORTI
Optátova 37, Brno 637 00
IČO: 29310971 www.sworti.cz

HIP:	Ing. Otmar Voneš	STUPEŇ:	**DPS**
ZODP. PROJEKTANT:	Ing. arch. Milan Grygar (AI)	DATUM:	**01/2020**
PROJEKTANT:	ing. arch. František Stankay, ing. arch. Jakub Zach	Č. ZAKÁZKY:	**20-01**
VYPRACOVAL:	Ing. arch. Jakub Zach, bc. František Kladiva	MĚŘÍTKO:	**-**
INVESTOR:	Obec Koněšín, č.p. 145, 675 02 Koněšín		

AKCE:

MODERNIZACE ŠKOLY V KONĚŠÍNĚ

p.č. 90, katastrální území Koněšín (6669041))

ČÁST:

D.1.1 ARCHITEKTONICKO-STAVEBNÍ ŘEŠENÍ

VÝKRES: **VÝPIS PLASTOVÝCH VÝROBKŮ** Č. VÝKRESU: **D.1.1.123**

Dokumentace je výsledkem duševní tvůrčí činnosti, která je chráněna ve smyslu zákona č. 121/2000 Sb. v platném znění. Její použití, využití a jakékolivúpravyjsou vázány písemným souhlasem autora díla na základě licenční smlouvy

PLASTOVÉ VÝROBKY

OBJEKT ZŠ KONĚŠÍN

LIST Č.1

OZNAČ.	SCHÉMA	NORMA – TYP	POČET KS V PODLAŽÍ											CELKEM (KS)	NÁTĚR, KOVÁNÍ, ZASKLENÍ	POZNÁMKA
		POPIS	základy		1.PP	1.NP	2.NP	3.NP	střecha							
	STAV. OTVOR 3600x700	ATYP						1						1	–POVRCHOVÁ ÚPRAVA: BAREVNÝ DEZÉN ZVENKU: 9006 SVĚTLE ŠEDÁ Z VNITŘNÍ STRANY: BÍLÁ –PROSKLENÍ: IZOLAČNÍ TROJSKLO Uw= 0,9 W/m²K –KOVÁNÍ UMOŽŇUJE MIKROVENTILACI KŘÍDEL –KAŽDÉ KŘÍDLO VYBAVENÉ PÁKOVÝM OTVÍRAČEM	–PŘED VÝROBOU ZAMĚŘIT SKUTEČNOST NA STAVBĚ –OSAZENÍ DO POROBET. STĚNY, PŘEKLADU A PARAPETU –KÓTY V POHLEDECH I V PŮDORYSECH ZNAČÍ ROZMĚR STAV. OTVORU. DODAVATEL SI ZMENŠÍ VÝROBEK DLE POŽADAVKŮ MONTÁŽE

–PLASTOVÉ OKNO SE SKLÁPĚCÍMI KŘÍDLY
–2 DĚLÍCÍ PROFILY UPROSTŘED
–PĚTI A VÍCE KOMOROVÝ SYSTÉM
–SOUČÁSTÍ DODÁVKY JSOU DIFŮZNÍ A PAROTĚSNÉ FOLIE

VP=1680 mm
UMÍSTĚNÍ: M.Č. 3.04, 3.05

1/PL

VNITŘNÍ POHLED

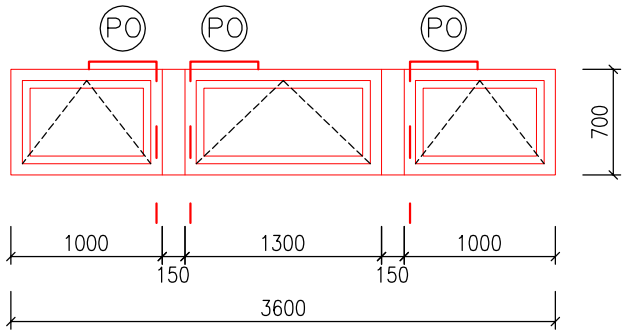

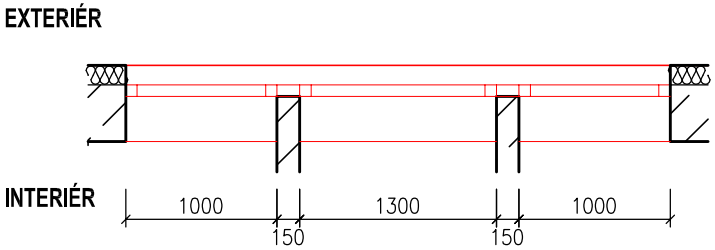

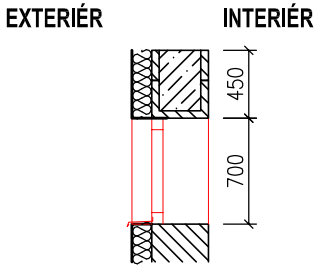

PLASTOVÉ VÝROBKY

OBJEKT ZŠ KONĚŠÍN

LIST Č.2

OZNAČ.	SCHÉMA		NORMA – TYP	POČET KS V PODLAŽÍ											CELKEM (KS)	NÁTĚR, KOVÁNÍ, ZASKLENÍ	POZNÁMKA
			POPIS	základy		1.PP	1.NP	2.NP	3.NP	střecha							
2/PL	VNITŘNÍ POHLED	STAV. OTVOR 2100x2090	ATYP						1						1	POVRCHOVÁ ÚPRAVA: BAREVNÝ DEZÉN ZVENKU: 9006 SVĚTLE ŠEDÁ Z VNITŘNÍ STRANY: BÍLÁ PROSKLENÍ: IZOLAČNÍ TROJSKLO Uw= 0,9 W/m²K KOVÁNÍ UMOŽŇUJE MIKROVENTILACI KŘÍDEL (A)–PŘÍDAVNÝ PROFIL 30 mm	–PŘED VÝROBOU ZAMĚŘIT SKUTEČNOST NA STAVBĚ –OSAZENÍ DO POROBET. STĚNY A PARAPETU, PŘEKLAD JE ŽB MONOLITICKÝ –KÓTY V POHLEDECH I V PŮDORYSECH ZNAČÍ ROZMĚR STAV. OTVORU. DODAVATEL SI ZMENŠÍ VÝROBEK DLE POŽADAVKŮ MONTÁŽE

PLASTOVÉ OKNO SE SKLÁPĚCÍMI A OTEVÍRAVÝMI KŘÍDLY
PĚTI A VÍCE KOMOROVÝ SYSTÉM
–PŘÍDAVNÝ PROFIL 30 mm NAHOŘE A PO STRANÁCH
–SOUČÁSTÍ DODÁVKY JSOU DIFÚZNÍ A PAROTĚSNÉ FOLIE

VP=950 mm
UMÍSTĚNÍ: M.Č. 3.07

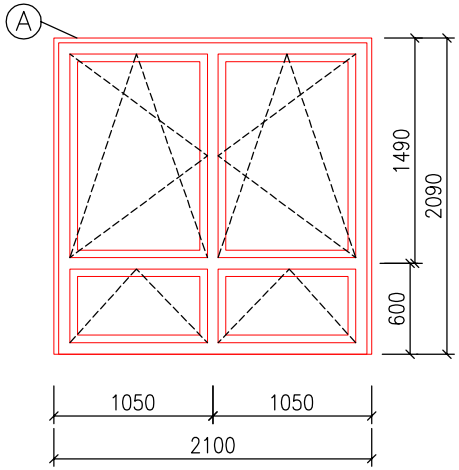

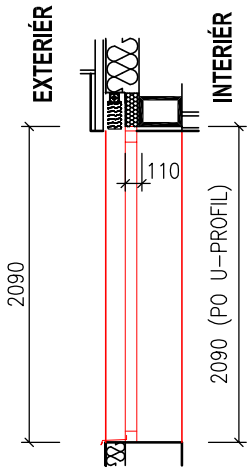

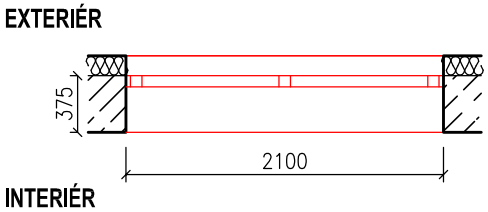

PLASTOVÉ VÝROBKY

OBJEKT ZŠ KONĚŠÍN

LIST Č.3

OZNAČ.	SCHÉMA	NORMA – TYP	POČET KS V PODLAŽÍ											CELKEM (KS)	NÁTĚR, KOVÁNÍ, ZASKLENÍ	POZNÁMKA
		POPIS	základy		1.PP	1.NP	2.NP	3.NP	střecha							
3/PL	STAV. OTVOR 2500x2090	ATYP						1						1	POVRCHOVÁ ÚPRAVA: BAREVNÝ DEZÉN ZVENKU: 9006 SVĚTLE ŠEDÁ Z VNITŘNÍ STRANY: BÍLÁ PROSKLENÍ: IZOLAČNÍ TROJSKLO Uw= 0,9 W/m²K KOVÁNÍ UMOŽŇUJE MIKROVENTILACI KŘÍDEL (A)–PŘÍDAVNÝ PROFIL 30 mm	–PŘED VÝROBOU ZAMĚŘIT SKUTEČNOST NA STAVBĚ –OSAZENÍ DO POROBET. STĚNY A PARAPETU, PŘEKLAD LISOVANÝ U PROFIL –KÓTY V POHLEDECH I V PŮDORYSECH ZNAČÍ ROZMĚR STAV. OTVORU. DODAVATEL SI ZMENŠÍ VÝROBEK DLE POŽADAVKŮ MONTÁŽE

PLASTOVÉ OKNO SE 3 SKLÁPĚCÍMI A OTEVÍRAVÝMI KŘÍDLY
PĚTI A VÍCE KOMOROVÝ SYSTÉM
–PŘÍDAVNÝ PROFIL 30 mm NAHOŘE A NA BOCÍCH
–SOUČÁSTÍ DODÁVKY JSOU DIFÚZNÍ A PAROTĚSNÉ FOLIE

VP=950 mm
UMÍSTĚNÍ: M.Č. 3.07

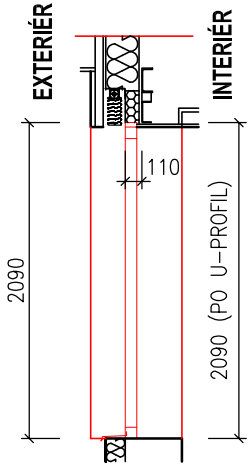

VNITŘNÍ POHLED

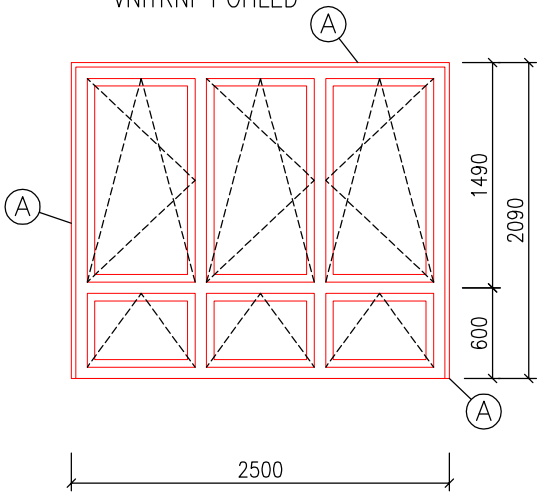

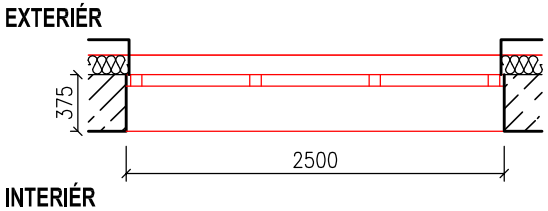

PLASTOVÉ VÝROBKY

OBJEKT ZŠ KONĚŠÍN

LIST Č.4

OZNAČ.	SCHÉMA	NORMA – TYP	POČET KS V PODLAŽÍ											CELKEM (KS)	NÁTĚR, KOVÁNÍ, ZASKLENÍ	POZNÁMKA
		POPIS	základy		1.PP	1.NP	2.NP	3.NP	střecha							
4/PL	STAV. OTVOR 3250x2090	ATYP						1						1	POVRCHOVÁ ÚPRAVA: BAREVNÝ DEZÉN ZVENKU: 9006 SVĚTLE ŠEDÁ Z VNITŘNÍ STRANY: BÍLÁ PROSKLENÍ: IZOLAČNÍ TROJSKLO Uw= 0,9 W/m²K KOVÁNÍ UMOŽŇUJE MIKROVENTILACI KŘÍDEL (A)–PŘÍDAVNÝ PROFIL 30 mm	–PŘED VÝROBOU ZAMĚŘIT SKUTEČNOST NA STAVBĚ –OSAZENÍ DO POROBET. STĚNY A PARAPETU, PŘEKLAD LISOVANÝ U PROFIL –KÓTY V POHLEDECH I V PŮDORYSECH ZNAČÍ ROZMĚR STAV. OTVORU. DODAVATEL SI ZMENŠÍ VÝROBEK DLE POŽADAVKŮ MONTÁŽE

PLASTOVÉ OKNO SE SKLÁPĚCÍMI A OTEVÍRAVÝMI KŘÍDLY
A S DĚLÍCÍM PROFILEM
PĚTI A VÍCE KOMOROVÝ SYSTÉM
–PŘÍDAVNÝ PROFIL 30 mm NAHOŘE A NA BOCÍCH
–SOUČÁSTÍ DODÁVKY JSOU DIFÚZNÍ A PAROTĚSNÉ FOLIE

VP=950 mm
UMÍSTĚNÍ: M.Č. 3.07, 3.08

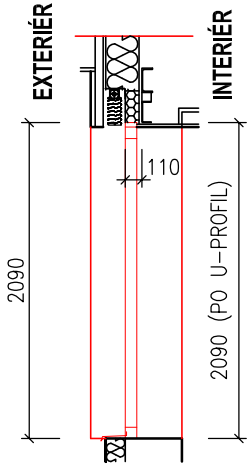

VNITŘNÍ POHLED

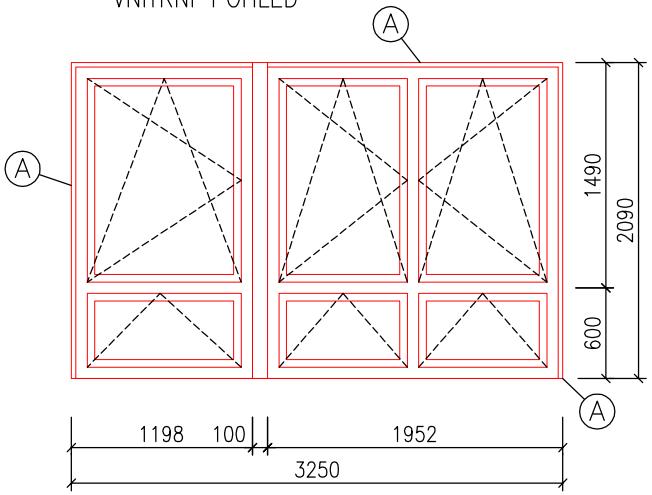

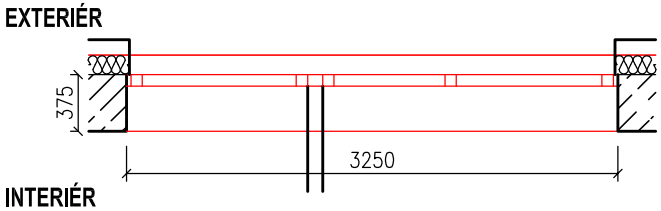

PLASTOVÉ VÝROBKY

OBJEKT ZŠ KONĚŠÍN

LIST Č.5

OZNAČ.	SCHÉMA	NORMA – TYP	POČET KS V PODLAŽÍ											CELKEM (KS)	NÁTĚR, KOVÁNÍ, ZASKLENÍ	POZNÁMKA
		POPIS	základy		1.PP	1.NP	2.NP	3.NP	střecha							
5/PL	STAV. OTVOR 2500x2090	ATYP						1						1	POVRCHOVÁ ÚPRAVA: BAREVNÝ DEZÉN ZVENKU: 9006 SVĚTLE ŠEDÁ Z VNITŘNÍ STRANY: BÍLÁ PROSKLENÍ: IZOLAČNÍ TROJSKLO Uw= 0,9 W/m²K KOVÁNÍ UMOŽŇUJE MIKROVENTILACI KŘÍDEL (A)–PŘÍDAVNÝ PROFIL 30 mm	–PŘED VÝROBOU ZAMĚŘIT SKUTEČNOST NA STAVBĚ –OSAZENÍ DO POROBET. STĚNY A PARAPETU, PŘEKLAD LISOVANÝ U PROFIL –KÓTY V POHLEDECH I V PŮDORYSECH ZNAČÍ ROZMĚR STAV. OTVORU. DODAVATEL SI ZMENŠÍ VÝROBEK DLE POŽADAVKŮ MONTÁŽE

PLASTOVÉ OKNO SE 3 SKLÁPĚCÍMI A OTEVÍRAVÝMI KŘÍDLY
PĚTI A VÍCE KOMOROVÝ SYSTÉM
–PŘÍDAVNÝ PROFIL 30 mm NAHOŘE A NA BOCÍCH
–SOUČÁSTÍ DODÁVKY JSOU DIFÚZNÍ A PAROTĚSNÉ FOLIE

VP=950 mm
UMÍSTĚNÍ: M.Č. 3.09

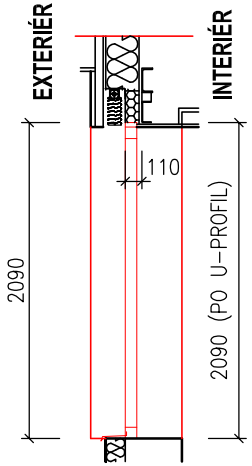

VNITŘNÍ POHLED

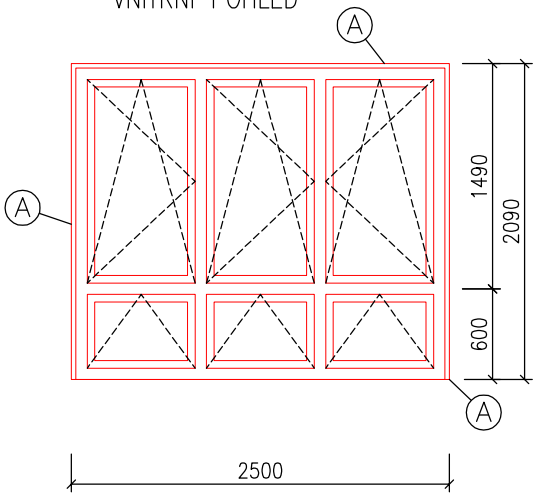

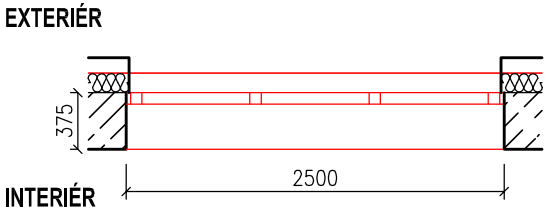

PLASTOVÉ VÝROBKY

OBJEKT ZŠ KONĚŠÍN

LIST Č.6

OZNAČ.	SCHÉMA	NORMA – TYP	POČET KS V PODLAŽÍ											CELKEM (KS)	NÁTĚR, KOVÁNÍ, ZASKLENÍ	POZNÁMKA
		POPIS	základy		1.PP	1.NP	2.NP	3.NP	střecha							
6/PL	STAV. OTVOR 2950x2090	ATYP						1						1	POVRCHOVÁ ÚPRAVA: BAREVNÝ DEZÉN ZVENKU: 9006 SVĚTLE ŠEDÁ Z VNITŘNÍ STRANY: BÍLÁ PROSKLENÍ: IZOLAČNÍ TROJSKLO Uw= 0,9 W/m²K KOVÁNÍ UMOŽŇUJE MIKROVENTILACI KŘÍDEL (A)–PŘÍDAVNÝ PROFIL 30 mm	–PŘED VÝROBOU ZAMĚŘIT SKUTEČNOST NA STAVBĚ –OSAZENÍ DO POROBET. STĚNY A PARAPETU, PŘEKLAD LISOVANÝ U PROFIL –KÓTY V POHLEDECH I V PŮDORYSECH ZNAČÍ ROZMĚR STAV. OTVORU. DODAVATEL SI ZMENŠÍ VÝROBEK DLE POŽADAVKŮ MONTÁŽE

PLASTOVÉ OKNO SE SKLÁPĚCÍMI A OTEVÍRAVÝMI KŘÍDLY
A S DĚLÍCÍM PROFILEM
PĚTI A VÍCE KOMOROVÝ SYSTÉM
–PŘÍDAVNÝ PROFIL 30 mm NAHOŘE A NA BOCÍCH
–SOUČÁSTÍ DODÁVKY JSOU DIFÚZNÍ A PAROTĚSNÉ FOLIE

VP=950 mm
UMÍSTĚNÍ: M.Č. 3.10

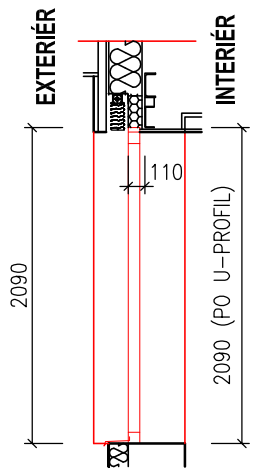

VNITŘNÍ POHLED

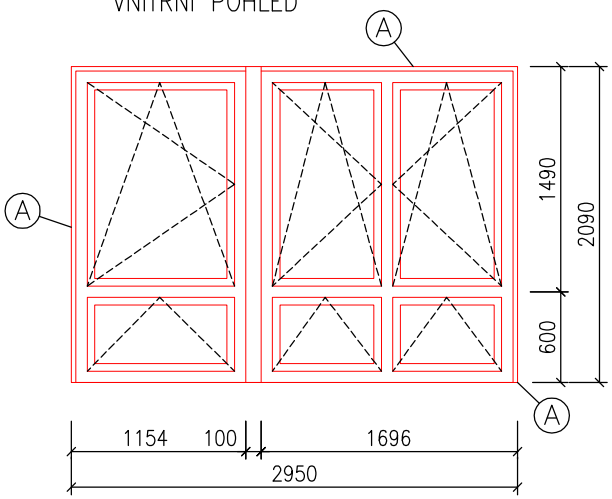

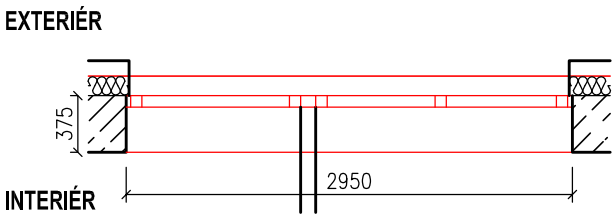

PLASTOVÉ VÝROBKY

OBJEKT ZŠ KONĚŠÍN

LIST Č.7

OZNAČ.	SCHÉMA	NORMA – TYP	POČET KS V PODLAŽÍ											CELKEM (KS)	NÁTĚR, KOVÁNÍ, ZASKLENÍ	POZNÁMKA
		POPIS	základy		1.PP	1.NP	2.NP	3.NP	střecha							
7/PL	STAV. OTVOR 3550x2090	ATYP						1						1	POVRCHOVÁ ÚPRAVA: BAREVNÝ DEZÉN ZVENKU: RAL 9006 SVĚTLE ŠEDÁ Z VNITŘNÍ STRANY: BÍLÁ PROSKLENÍ: IZOLAČNÍ TROJSKLO Uw= 0,9 W/m²K KOVÁNÍ UMOŽŇUJE MIKROVENTILACI KŘÍDEL (A)–PŘÍDAVNÝ PROFIL 30 mm	–PŘED VÝROBOU ZAMĚŘIT SKUTEČNOST NA STAVBĚ –OSAZENÍ DO POROBET. STĚNY A PARAPETU, PŘEKLAD LISOVANÝ U PROFIL –KÓTY V POHLEDECH I V PŮDORYSECH ZNAČÍ ROZMĚR STAV. OTVORU. DODAVATEL SI ZMENŠÍ VÝROBEK DLE POŽADAVKŮ MONTÁŽE

PLASTOVÉ OKNO SE 3 SKLÁPĚCÍMI A OTEVÍRAVÝMI KŘÍDLY
PĚTI A VÍCE KOMOROVÝ SYSTÉM
–PŘÍDAVNÝ PROFIL 30 mm NAHOŘE A NA BOCÍCH
–SOUČÁSTÍ DODÁVKY JSOU DIFÚZNÍ A PAROTĚSNÉ FOLIE

VP=950 mm
UMÍSTĚNÍ: M.Č. 3.11

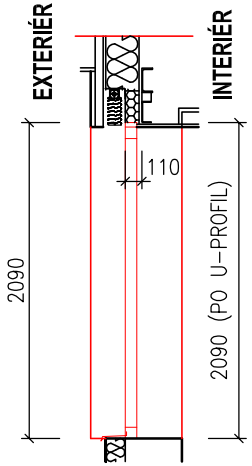

VNITŘNÍ POHLED

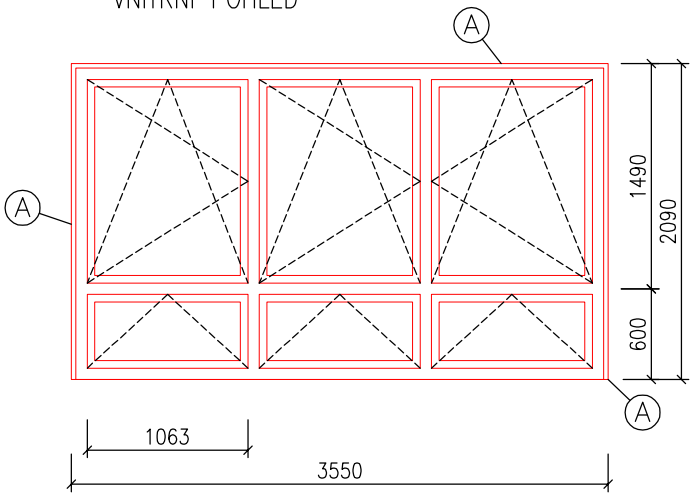

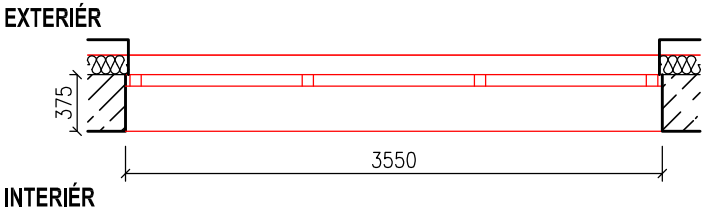

PLASTOVÉ VÝROBKY

OBJEKT ZŠ KONĚŠÍN

LIST Č.9

OZNAČ.	SCHÉMA	NORMA – TYP	POPIS	základy		1.PP	1.NP	2.NP	3.NP	střecha					CELKEM (KS)	NÁTĚR, KOVÁNÍ, ZASKLENÍ	POZNÁMKA
9/PL	STAV. OTVOR 2950x2090	ATYP							1						1	POVRCHOVÁ ÚPRAVA: BAREVNÝ DEZÉN ZVENKU: RAL 9006 SVĚTLE ŠEDÁ Z VNITŘNÍ STRANY: BÍLÁ PROSKLENÍ: IZOLAČNÍ TROJSKLO Uw= 0,9 W/m²K KOVÁNÍ UMOŽŇUJE MIKROVENTILACI KŘÍDEL (A)–PŘÍDAVNÝ PROFIL 30 mm	–PŘED VÝROBOU ZAMĚŘIT SKUTEČNOST NA STAVBĚ –OSAZENÍ DO POROBET. STĚNY A PARAPETU, PŘEKLAD LISOVANÝ U PROFIL –KÓTY V POHLEDECH I V PŮDORYSECH ZNAČÍ ROZMĚR STAV. OTVORU. DODAVATEL SI ZMENŠÍ VÝROBEK DLE POŽADAVKŮ MONTÁŽE

PLASTOVÉ OKNO SE 3 SKLÁPĚCÍMI A OTEVÍRAVÝMI KŘÍDLY
PĚTI A VÍCE KOMOROVÝ SYSTÉM
–PŘÍDAVNÝ PROFIL 30 mm NAHOŘE A NA BOCÍCH
–SOUČÁSTÍ DODÁVKY JSOU DIFÚZNÍ A PAROTĚSNÉ FOLIE

VP=950 mm
UMÍSTĚNÍ: M.Č. 3.12

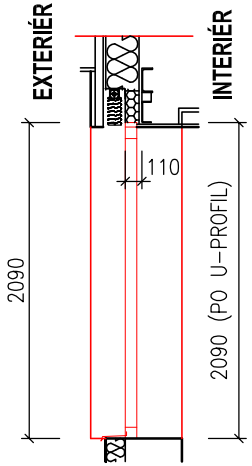

VNITŘNÍ POHLED

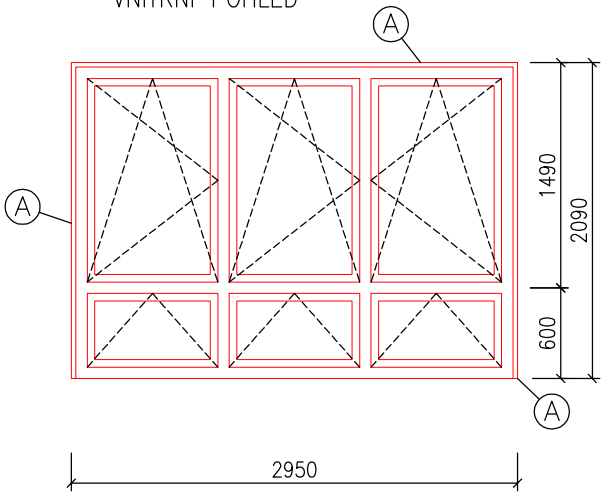

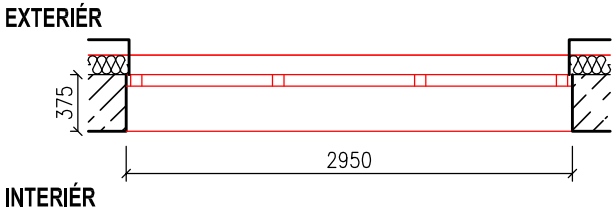

PLASTOVÉ VÝROBKY

OBJEKT ZŠ KONĚŠÍN

LIST Č.10

OZNAČ.	SCHÉMA	NORMA – TYP	POPIS	základy		1.PP	1.NP	2.NP	3.NP	střecha					CELKEM (KS)	NÁTĚR, KOVÁNÍ, ZASKLENÍ	POZNÁMKA
10/PL	STAV. OTVOR 4800x2090	ATYP							1						1	POVRCHOVÁ ÚPRAVA: BAREVNÝ DEZÉN ZVENKU: RAL 9006 SVĚTLE ŠEDÁ Z VNITŘNÍ STRANY: BÍLÁ PROSKLENÍ: IZOLAČNÍ TROJSKLO Uw= 0,9 W/m²K KOVÁNÍ UMOŽŇUJE MIKROVENTILACI KŘÍDEL (A)–PŘÍDAVNÝ PROFIL 30 mm	–PŘED VÝROBOU ZAMĚŘIT SKUTEČNOST NA STAVBĚ –OSAZENÍ DO POROBET. STĚNY A PARAPETU, PŘEKLAD LISOVANÝ U PROFIL –KÓTY V POHLEDECH I V PŮDORYSECH ZNAČÍ ROZMĚR STAV. OTVORU. DODAVATEL SI ZMENŠÍ VÝROBEK DLE POŽADAVKŮ MONTÁŽE

PLASTOVÉ OKNO SE 4 SKLÁPĚCÍMI A OTEVÍRAVÝMI KŘÍDLY
PĚTI A VÍCE KOMOROVÝ SYSTÉM
–PŘÍDAVNÝ PROFIL 30 mm NAHOŘE A NA BOCÍCH
–SOUČÁSTÍ DODÁVKY JSOU DIFÚZNÍ A PAROTĚSNÉ FOLIE

VP=950 mm
UMÍSTĚNÍ: M.Č. 3.13

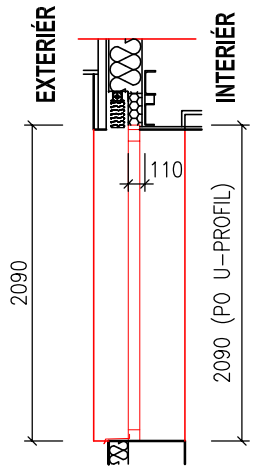

VNITŘNÍ POHLED

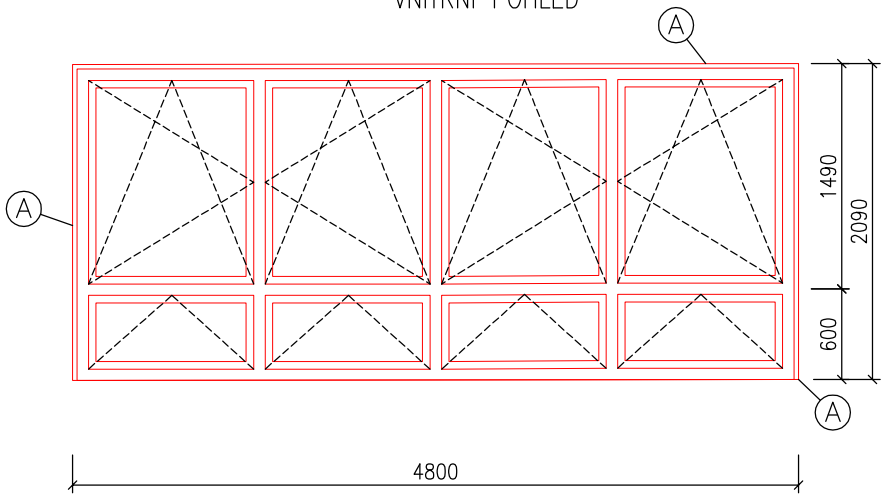

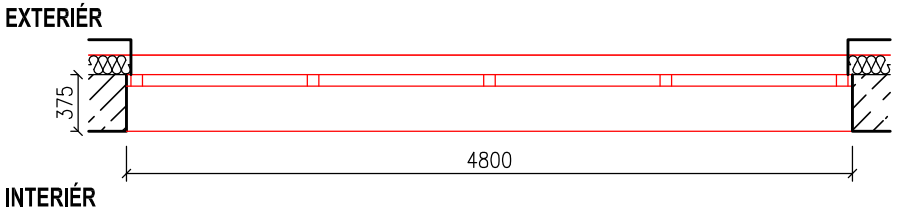

PLASTOVÉ VÝROBKY

OBJEKT ZŠ KONĚŠÍN

LIST Č.8

OZNAČ.	SCHÉMA	NORMA – TYP	POČET KS V PODLAŽÍ											CELKEM (KS)	NÁTĚR, KOVÁNÍ, ZASKLENÍ	POZNÁMKA
		POPIS	základy		1.PP	1.NP	2.NP	3.NP	střecha							
8/PL	STAV. OTVOR 3700x2090	ATYP						1						1	POVRCHOVÁ ÚPRAVA: BAREVNÝ DEZÉN ZVENKU: RAL 9006 SVĚTLE ŠEDÁ Z VNITŘNÍ STRANY: BÍLÁ PROSKLENÍ: IZOLAČNÍ TROJSKLO Uw= 0,9 W/m²K KOVÁNÍ UMOŽŇUJE MIKROVENTILACI KŘÍDEL (A)–PŘÍDAVNÝ PROFIL 30 mm	–PŘED VÝROBOU ZAMĚŘIT SKUTEČNOST NA STAVBĚ –OSAZENÍ DO POROBET. STĚNY A PARAPETU, PŘEKLAD LISOVANÝ U PROFIL –KÓTY V POHLEDECH I V PŮDORYSECH ZNAČÍ ROZMĚR STAV. OTVORU. DODAVATEL SI ZMENŠÍ VÝROBEK DLE POŽADAVKŮ MONTÁŽE

PLASTOVÉ OKNO SE 3 SKLÁPĚCÍMI A OTEVÍRAVÝMI KŘÍDLY
PĚTI A VÍCE KOMOROVÝ SYSTÉM
–PŘÍDAVNÝ PROFIL 30 mm NAHOŘE A NA BOCÍCH
–SOUČÁSTÍ DODÁVKY JSOU DIFÚZNÍ A PAROTĚSNÉ FOLIE

VP=950 mm
UMÍSTĚNÍ: M.Č. 3.11

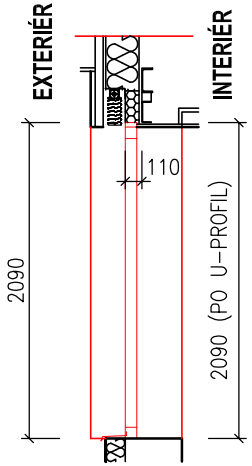

VNITŘNÍ POHLED

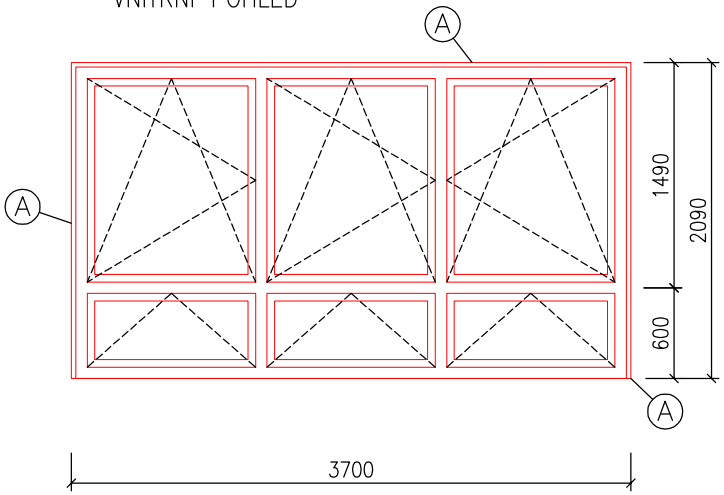

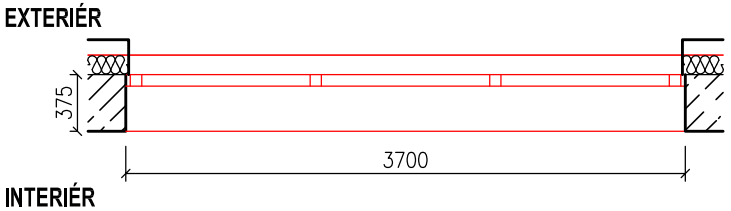

PLASTOVÉ VÝROBKY

OBJEKT ZŠ KONĚŠÍN

LIST Č.9

OZNAČ.	SCHÉMA	NORMA – TYP	POPIS	základy		1.PP	1.NP	2.NP	3.NP	střecha					CELKEM (KS)	NÁTĚR, KOVÁNÍ, ZASKLENÍ	POZNÁMKA
9/PL	STAV. OTVOR 2950x2090	ATYP							1						1	POVRCHOVÁ ÚPRAVA: BAREVNÝ DEZÉN ZVENKU: RAL 9006 SVĚTLE ŠEDÁ Z VNITŘNÍ STRANY: BÍLÁ PROSKLENÍ: IZOLAČNÍ TROJSKLO Uw= 0,9 W/m²K KOVÁNÍ UMOŽŇUJE MIKROVENTILACI KŘÍDEL (A)–PŘÍDAVNÝ PROFIL 30 mm	–PŘED VÝROBOU ZAMĚŘIT SKUTEČNOST NA STAVBĚ –OSAZENÍ DO POROBET. STĚNY A PARAPETU, PŘEKLAD LISOVANÝ U PROFIL –KÓTY V POHLEDECH I V PŮDORYSECH ZNAČÍ ROZMĚR STAV. OTVORU. DODAVATEL SI ZMENŠÍ VÝROBEK DLE POŽADAVKŮ MONTÁŽE

PLASTOVÉ OKNO SE 3 SKLÁPĚCÍMI A OTEVÍRAVÝMI KŘÍDLY
PĚTI A VÍCE KOMOROVÝ SYSTÉM
–PŘÍDAVNÝ PROFIL 30 mm NAHOŘE A NA BOCÍCH
–SOUČÁSTÍ DODÁVKY JSOU DIFÚZNÍ A PAROTĚSNÉ FOLIE

VP=950 mm
UMÍSTĚNÍ: M.Č. 3.12

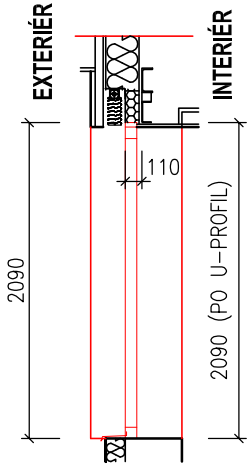

VNITŘNÍ POHLED

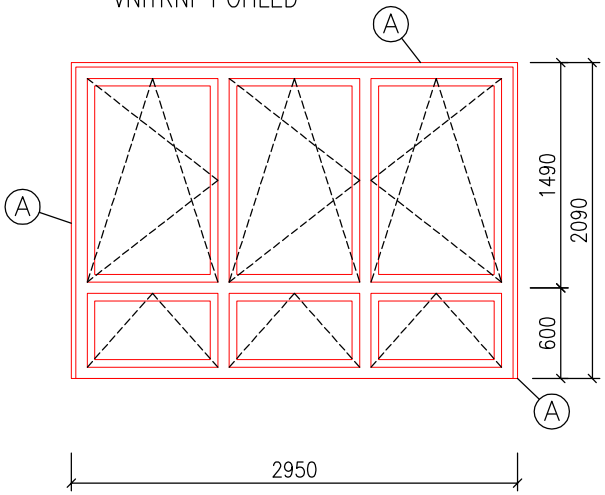

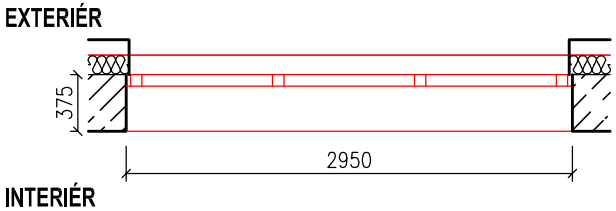

PLASTOVÉ VÝROBKY

OBJEKT ZŠ KONĚŠÍN

LIST Č.10

OZNAČ.	SCHÉMA	NORMA – TYP	POPIS	základy		1.PP	1.NP	2.NP	3.NP	střecha					CELKEM (KS)	NÁTĚR, KOVÁNÍ, ZASKLENÍ	POZNÁMKA
10/PL	STAV. OTVOR 4800x2090	ATYP							1						1	POVRCHOVÁ ÚPRAVA: BAREVNÝ DEZÉN ZVENKU: RAL 9006 SVĚTLE ŠEDÁ Z VNITŘNÍ STRANY: BÍLÁ PROSKLENÍ: IZOLAČNÍ TROJSKLO Uw= 0,9 W/m²K KOVÁNÍ UMOŽŇUJE MIKROVENTILACI KŘÍDEL (A)–PŘÍDAVNÝ PROFIL 30 mm	–PŘED VÝROBOU ZAMĚŘIT SKUTEČNOST NA STAVBĚ –OSAZENÍ DO POROBET. STĚNY A PARAPETU, PŘEKLAD LISOVANÝ U PROFIL –KÓTY V POHLEDECH I V PŮDORYSECH ZNAČÍ ROZMĚR STAV. OTVORU. DODAVATEL SI ZMENŠÍ VÝROBEK DLE POŽADAVKŮ MONTÁŽE

PLASTOVÉ OKNO SE 4 SKLÁPĚCÍMI A OTEVÍRAVÝMI KŘÍDLY
PĚTI A VÍCE KOMOROVÝ SYSTÉM
–PŘÍDAVNÝ PROFIL 30 mm NAHOŘE A NA BOCÍCH
–SOUČÁSTÍ DODÁVKY JSOU DIFÚZNÍ A PAROTĚSNÉ FOLIE

VP=950 mm
UMÍSTĚNÍ: M.Č. 3.13

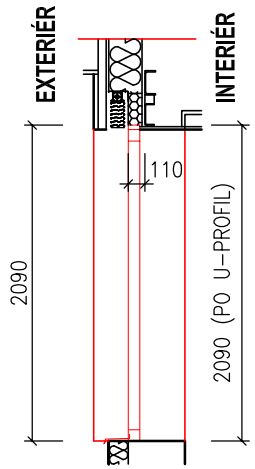

VNITŘNÍ POHLED

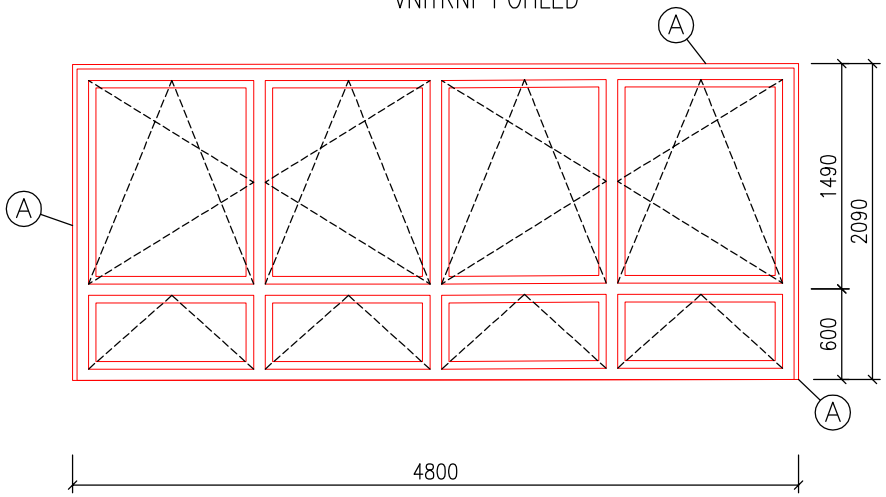

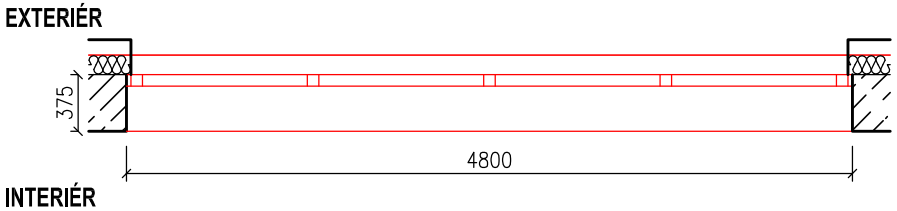

PLASTOVÉ VÝROBKY

OBJEKT ZŠ KONĚŠÍN

LIST Č.11

OZNAČ.	SCHÉMA	NORMA – TYP	POČET KS V PODLAŽÍ											CELKEM (KS)	NÁTĚR, KOVÁNÍ, ZASKLENÍ	POZNÁMKA
		POPIS	základy		1.PP	1.NP	2.NP	3.NP	střecha							
11/PL	VNITŘNÍ POHLED STAV. OTVOR 2100x2090	ATYP						1						1	POVRCHOVÁ ÚPRAVA: BAREVNÝ DEZÉN ZVENKU: RAL 9006 SVĚTLE ŠEDÁ Z VNITŘNÍ STRANY: BÍLÁ PROSKLENÍ: IZOLAČNÍ TROJSKLO Uw= 0,9 W/m²K KOVÁNÍ UMOŽŇUJE MIKROVENTILACI KŘÍDEL (A)–PŘÍDAVNÝ PROFIL 30 mm	–PŘED VÝROBOU ZAMĚŘIT SKUTEČNOST NA STAVBĚ –OSAZENÍ DO POROBET. STĚNY A PARAPETU, PŘEKLAD ŽB MONOLIT. PŘEKLAD –KÓTY V POHLEDECH I V PŮDORYSECH ZNAČÍ ROZMĚR STAV. OTVORU. DODAVATEL SI ZMENŠÍ VÝROBEK DLE POŽADAVKŮ MONTÁŽE

PLASTOVÉ OKNO SE SKLÁPĚCÍMI A OTEVÍRAVÝMI KŘÍDLY
PĚTI A VÍCE KOMOROVÝ SYSTÉM
–PŘÍDAVNÝ PROFIL 30 mm NAHOŘE
–SOUČÁSTÍ DODÁVKY JSOU DIFŮZNÍ A PAROTĚSNÉ FOLIE

VP=950 mm
UMÍSTĚNÍ: M.Č. 3.15

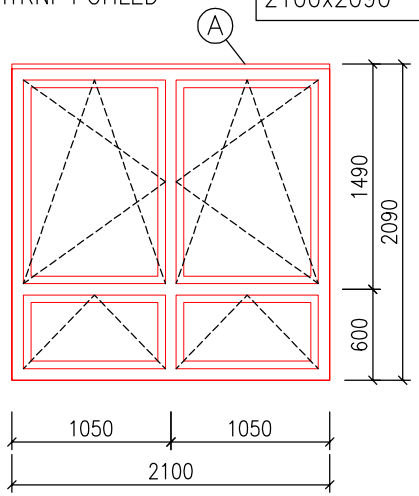

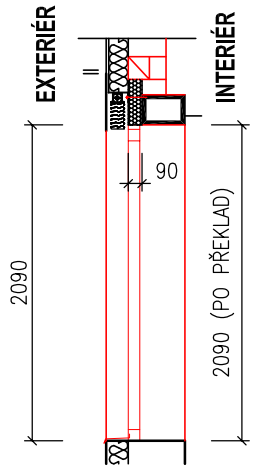

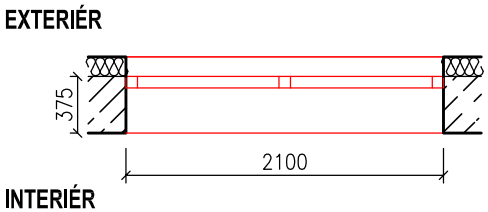

PLASTOVÉ VÝROBKY

OBJEKT ZŠ KONĚŠÍN

LIST Č.12

OZNAČ.	SCHÉMA	NORMA – TYP	POČET KS V PODLAŽÍ											CELKEM (KS)	NÁTĚR, KOVÁNÍ, ZASKLENÍ	POZNÁMKA
		POPIS	základy		1.PP	1.NP	2.NP	3.NP	střecha							
12/PL	VNITŘNÍ POHLED STAV. OTVOR 2100x2090	ATYP						1						1	POVRCHOVÁ ÚPRAVA: BAREVNÝ DEZÉN ZVENKU: RAL 9006 SVĚTLE ŠEDÁ Z VNITŘNÍ STRANY: BÍLÁ PROSKLENÍ: IZOLAČNÍ TROJSKLO Uw= 0,9 W/m²K KOVÁNÍ UMOŽŇUJE MIKROVENTILACI KŘÍDEL (A)–PŘÍDAVNÝ PROFIL 30 mm	–PŘED VÝROBOU ZAMĚŘIT SKUTEČNOST NA STAVBĚ –OSAZENÍ DO POROBET. STĚNY A PARAPETU, PŘEKLAD ŽB MONOLIT. –KÓTY V POHLEDECH I V PŮDORYSECH ZNAČÍ ROZMĚR STAV. OTVORU. DODAVATEL SI ZMENŠÍ VÝROBEK DLE POŽADAVKŮ MONTÁŽE

PLASTOVÉ OKNO SE SKLÁPĚCÍMI A OTEVÍRAVÝMI KŘÍDLY
PĚTI A VÍCE KOMOROVÝ SYSTÉM
–PŘÍDAVNÝ PROFIL 30 mm NAHOŘE
–SOUČÁSTÍ DODÁVKY JSOU DIFŮZNÍ A PAROTĚSNÉ FOLIE

VP=950 mm
UMÍSTĚNÍ: M.Č. 3.13

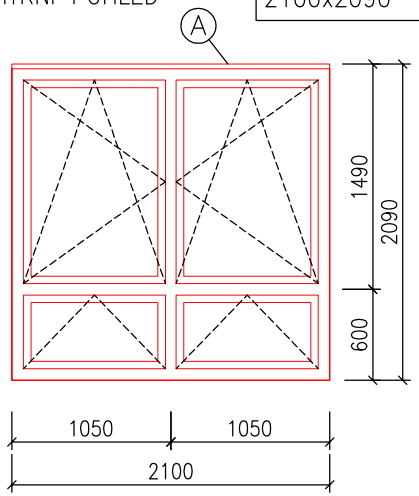

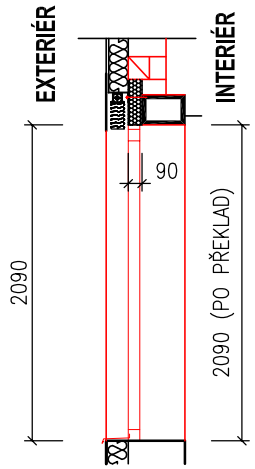

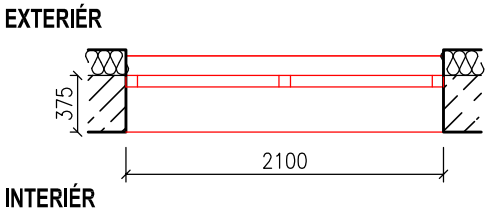

PLASTOVÉ VÝROBKY

OBJEKT ZŠ KONĚŠÍN

LIST Č.13

OZNAČ.	SCHÉMA	NORMA – TYP	POČET KS V PODLAŽÍ											CELKEM (KS)	NÁTĚR, KOVÁNÍ, ZASKLENÍ	POZNÁMKA
		POPIS	základy		1.PP	1.NP	2.NP	3.NP	střecha							
13/PL	VNITŘNÍ POHLED STAV. OTVOR 1100x2090	ATYP						1						1	POVRCHOVÁ ÚPRAVA: BAREVNÝ DEZÉN ZVENKU: SVĚTLE ŠEDÁ Z VNITŘNÍ STRANY: BÍLÁ PROSKLENÍ: IZOLAČNÍ TROJSKLO Uw= 0,9 W/m²K KOVÁNÍ UMOŽŇUJE MIKROVENTILACI KŘÍDEL –KAŽDÉ KŘÍDLO VYBAVENÉ PÁKOVÝM OTVÍRAČEM (A)–PŘÍDAVNÝ PROFIL 30 mm	–PŘED VÝROBOU ZAMĚŘIT SKUTEČNOST NA STAVBĚ –OSAZENÍ DO POROBET. STĚNY, PARAPETU A PŘEKLADU. –KÓTY V POHLEDECH I V PŮDORYSECH ZNAČÍ ROZMĚR STAV. OTVORU. DODAVATEL SI ZMENŠÍ VÝROBEK DLE POŽADAVKŮ MONTÁŽE

PLASTOVÉ OKNO SE SKLÁPĚCÍMI KŘÍDLY
PĚTI A VÍCE KOMOROVÝ SYSTÉM
–PŘÍDAVNÝ PROFIL 30 mm NAHOŘE
–SOUČÁSTÍ DODÁVKY JSOU DIFÚZNÍ A PAROTĚSNÉ FOLIE

VP=950 mm
UMÍSTĚNÍ: M.Č. 2.09 – SCHODIŠTĚ

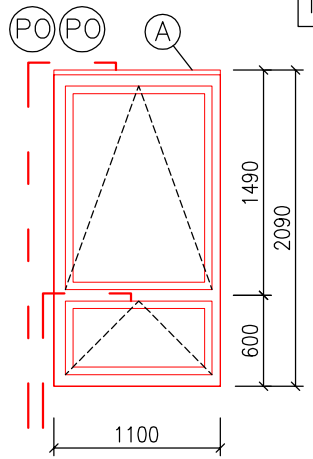

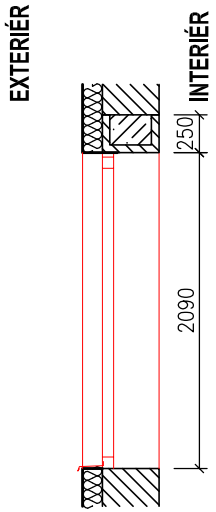

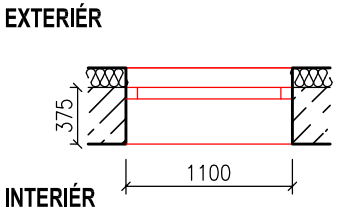

PLASTOVÉ VÝROBKY

OBJEKT ZŠ KONĚŠÍN

LIST Č.14
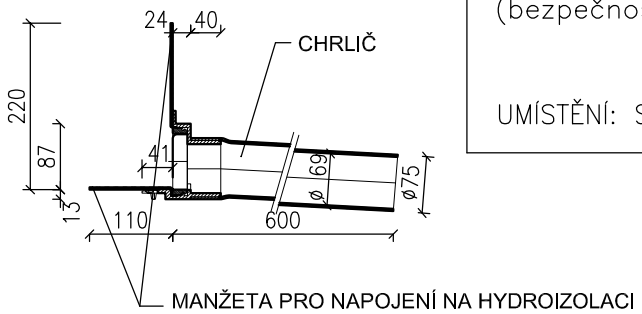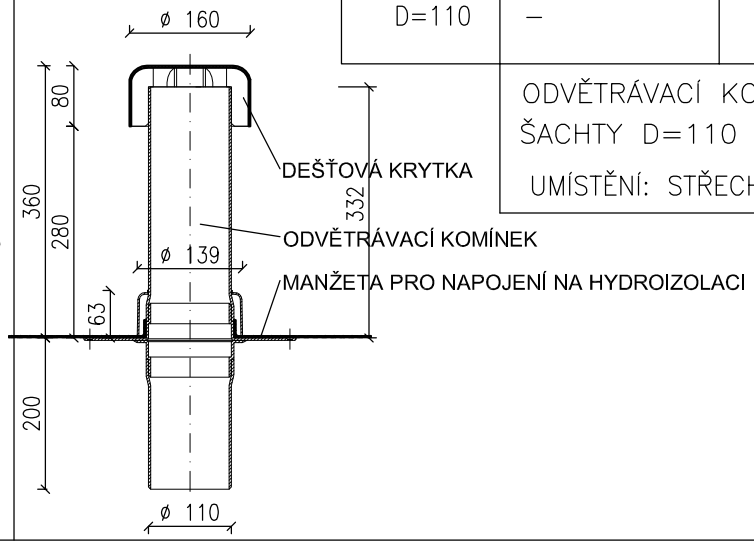
označ	schéma	Norma–typ	Popis	základy	1.PP	1.NP	2.NP	3.NP	střecha						CELKEM (KS)	Nátěr, kování, zasklení	Poznámka
14/PL		DN 75	–						2						2		
			KULATÝ CHRLIČ DN75 S MANŽETOU PVC (bezpečnostní přepad ploché střechy) UMÍSTĚNÍ: STŘECHA														
15/PL		D=110	–						1						1		
			ODVĚTRÁVACÍ KOMÍNEK PRO ODVĚTRÁNÍ VÝTAHOVÉ ŠACHTY D=110 – S MANŽETOU PVC UMÍSTĚNÍ: STŘECHA